平成27年度　青森県高等学校春季バスケットボール大会
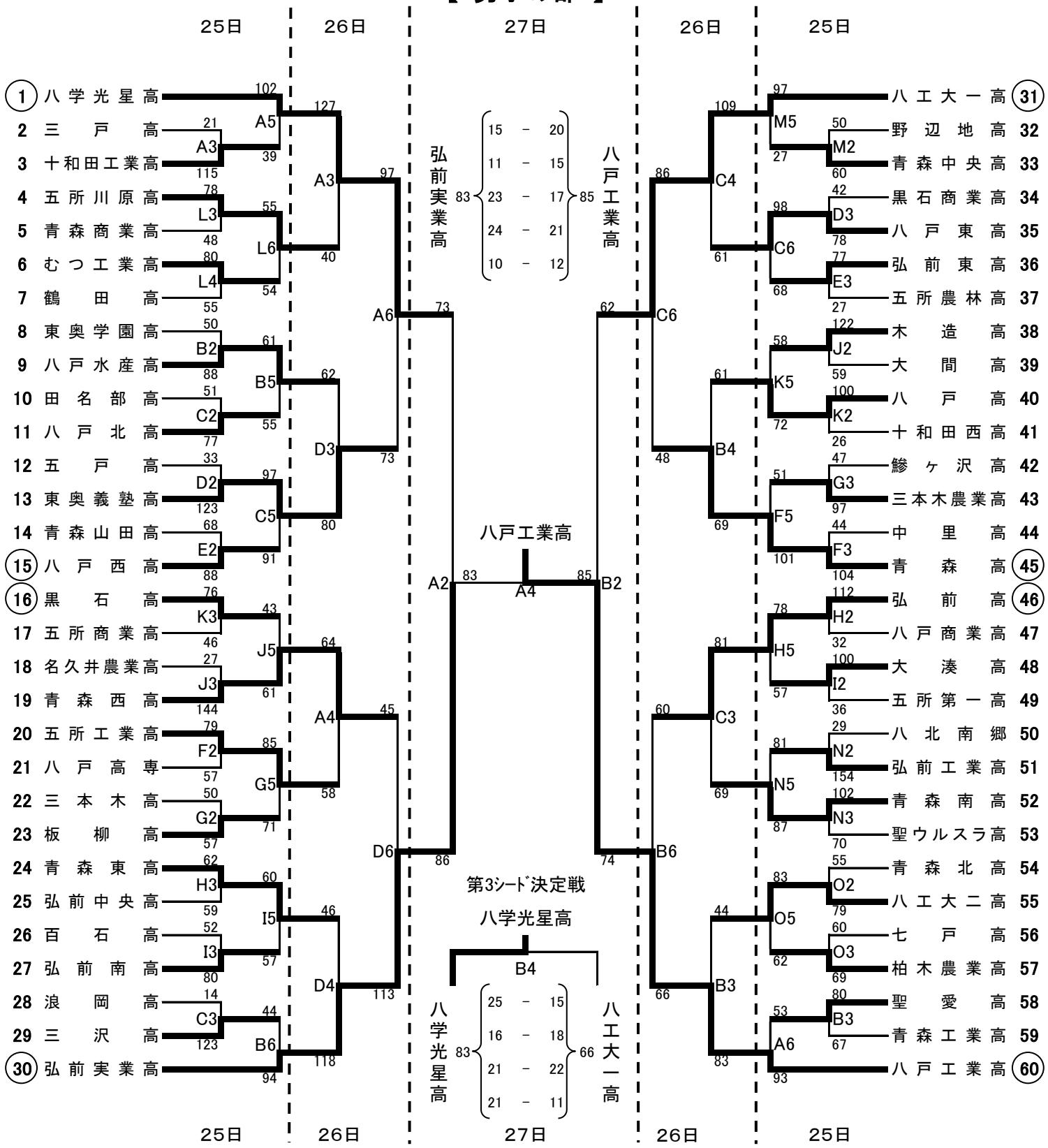
【 男子の部 】