平成29年度　青森県高等学校春季バスケットボール大会組合せ
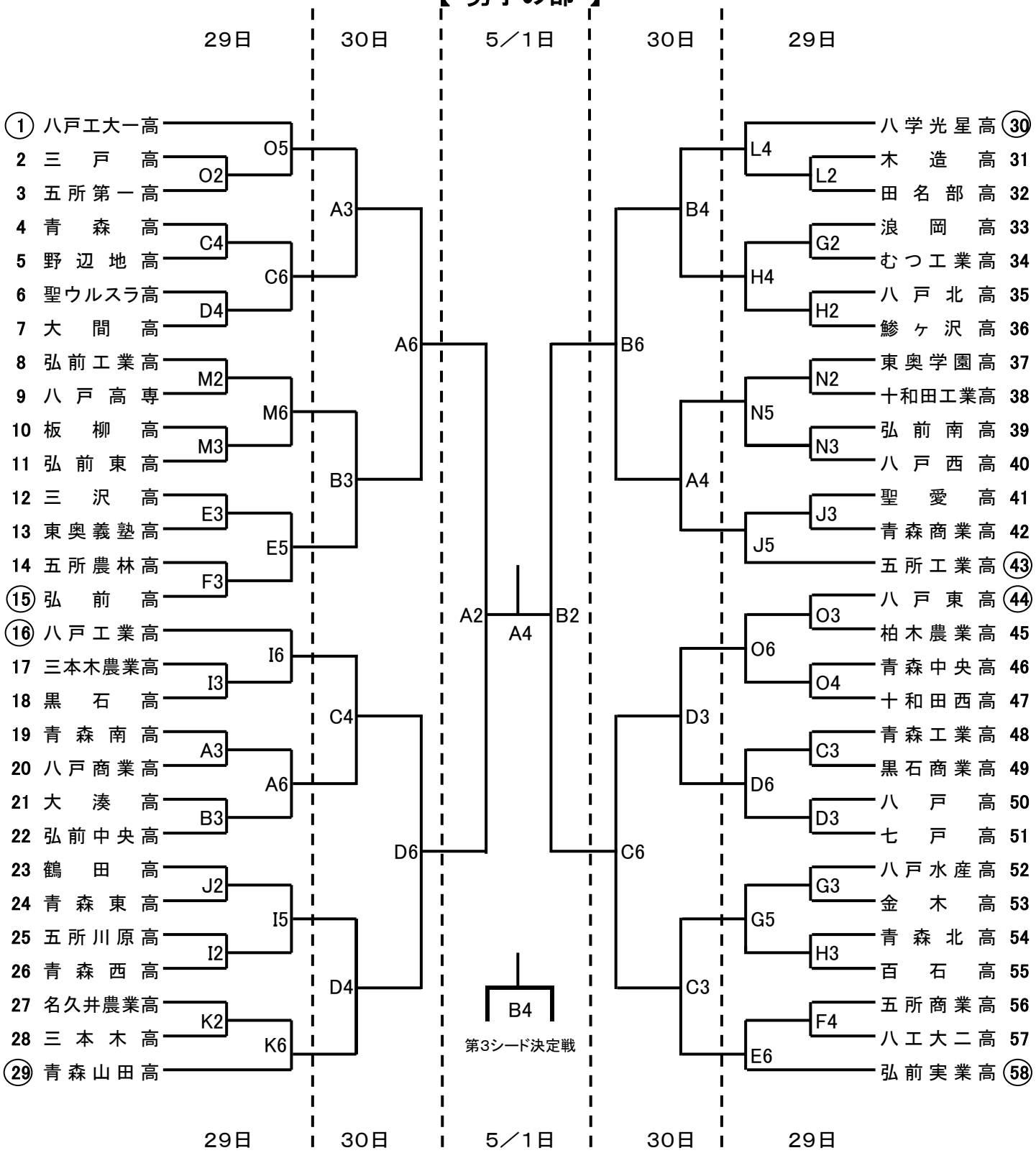
【 男子の部 】